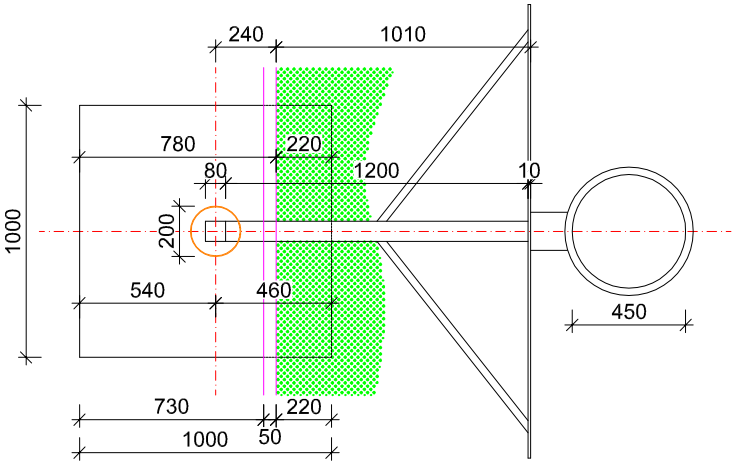

DETAIL OSADENIA BASKETBALOVÉHO STĹPA BB

g Základová pätka 1000x1000x1200mm prostý betón C12/15

h Kotevné púzdro - PVC trubka Ø200mm dl. 800mm, osadená pri betonáži

i zálievka

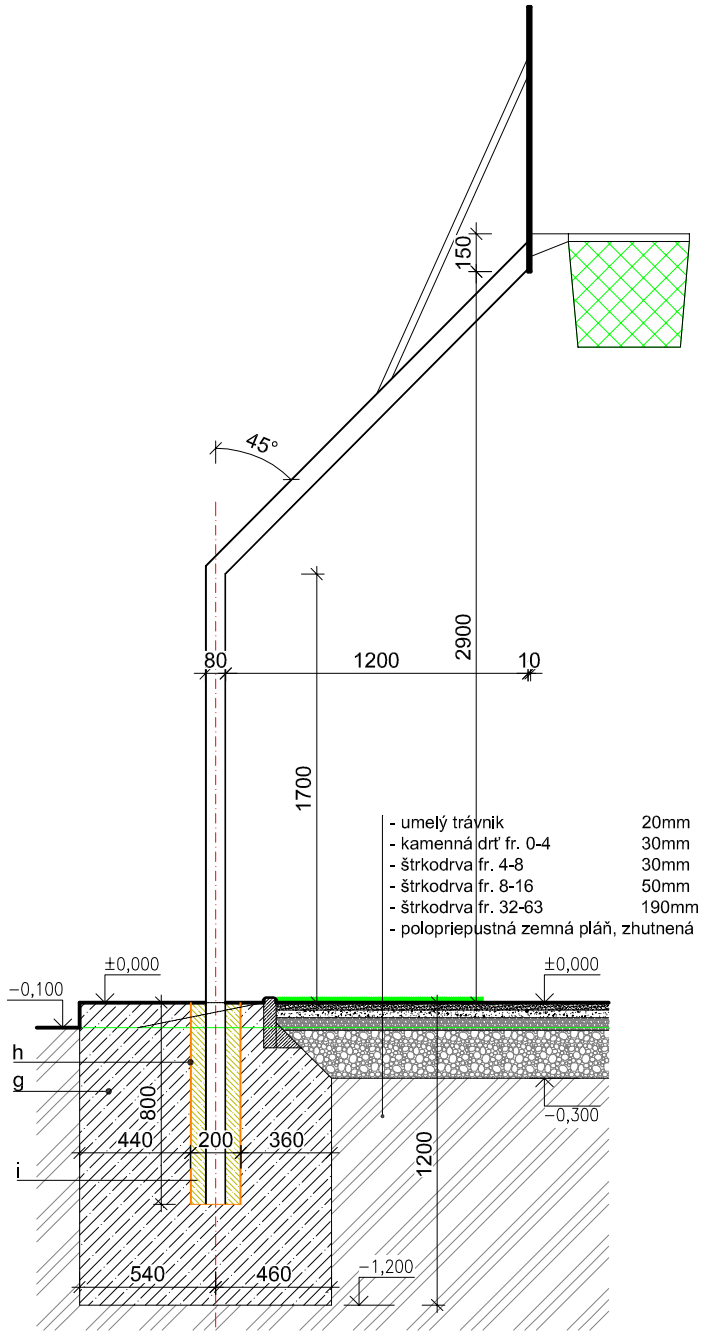

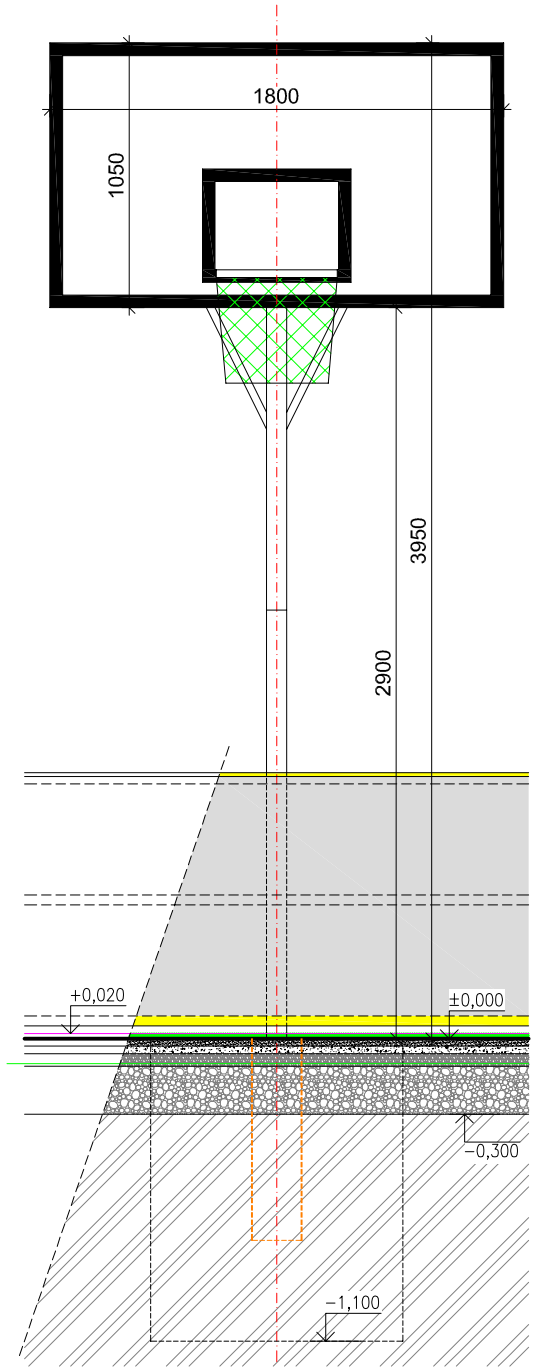

±0.000 = povrch podkladovej vrstvy pod Umelý trávnik (fr. 0-4mm)=+100mm nad pôv. terén
±0.000 = 454,20 m n.m. výškový systém BpV

Projektant:	Ing. arch. Dušan Holan	časť:	Arch.staveb. riešenie
Vypracoval:	Ing. arch. Tibor Marcin		
Stavebník:	Obec Podhradie	Dátum:	02/2018
Miesto stavby:	p.č. 1666/1 k.ú. Podhradie, okr. Martin	Formát:	1x A4
Stavba:	Výstavba multifunkčného ihriska 33x18 v obci Podhradie	Mierka:	1 : 30
Stavebný objekt:	SO-01 Ihrisko		
Obsah vykresu:	Detail stĺp basketbal BB	č. výkresu:	E1.43

Autorizácia